海波齒重載旋轉平台技術參數

適配電機	750W AC伺服電機
旋轉平台軸承	圓錐滾子滾子軸承
減速比	1:30
最大輸出力矩	440 Nm
最大徑向力	18000 N
最大軸向力	18000 N
額定輸入轉速	1000 RPM
最高輸入轉速	1500 RPM
迴轉精度	≤1 arcmin (±0.5)
潤滑方式	長效潤滑
設計承重	300 KG
旋轉平台端面跳動	±0.01 mm
旋轉平台徑向跳動	±0.01 mm
精度壽命	10000 h
防護等級	IP 50
使用溫度	-25度至+90度

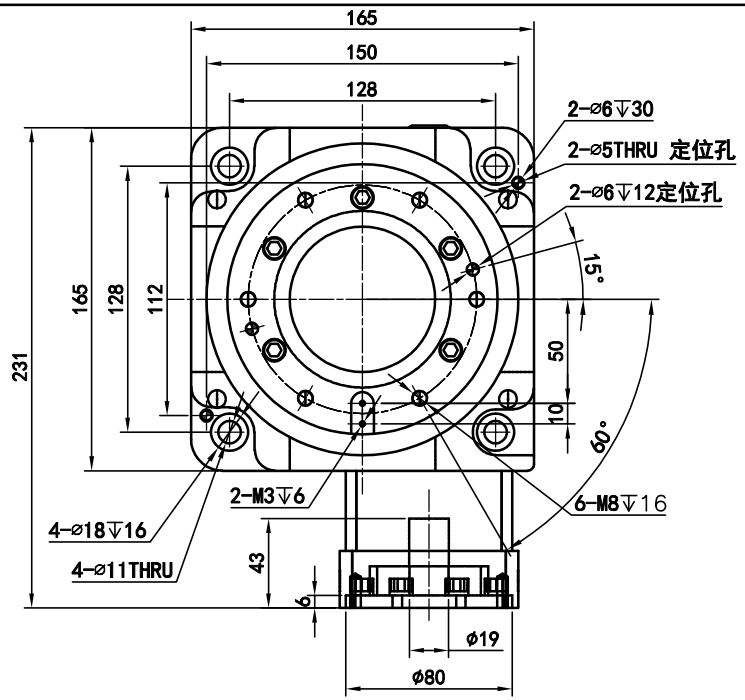

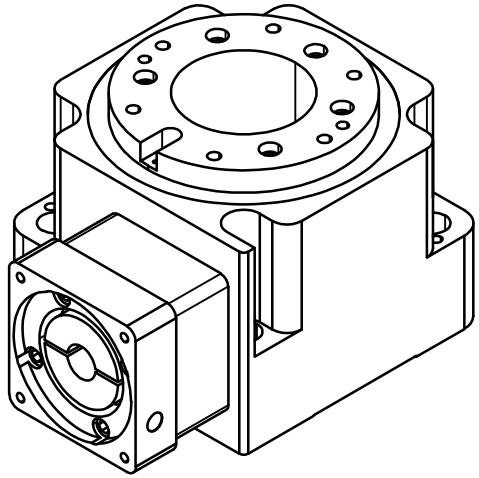

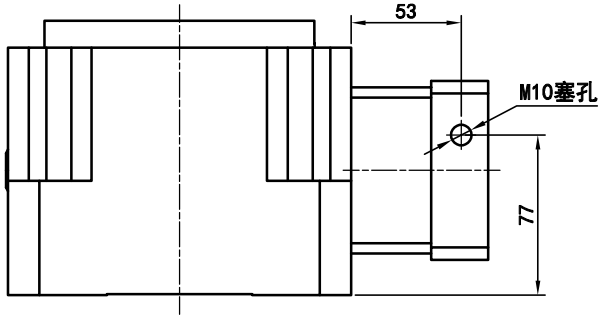

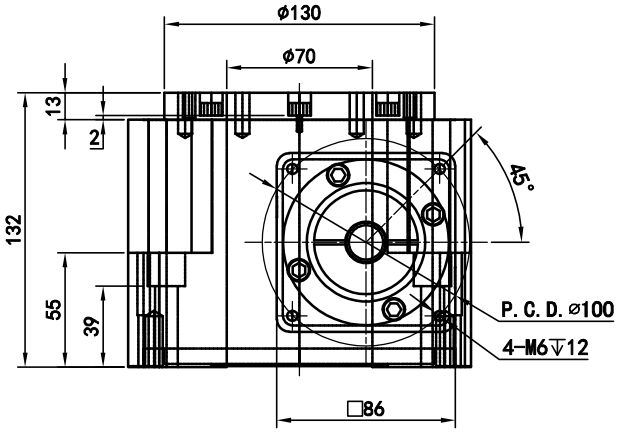

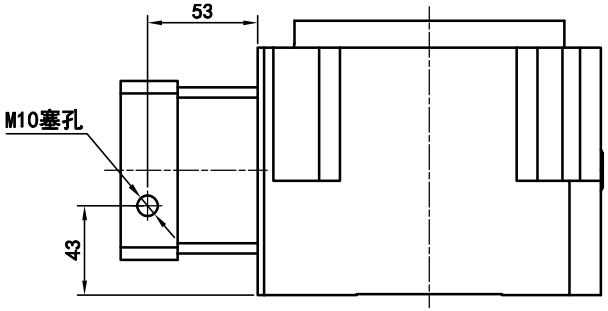

标记	处数	分区	更改文件号	签名	年月日

设计			标准化		
校对	YANG	2024/6/22	版本	V1.2	
审核					
工艺			批准		

POROVIN Technology
WWW.cmgmotor.com

CHEEMING
广东川铭精工科技有限公司

视图方式	重量	比例
	10 kg	1:4
共1 张 第 1 张		A4

海波齒重載旋轉平台
THB165

THB165-30-19-40-80-100-M6